Кронштейн однорожковый
1.К1-1,0-1,0-Ф2

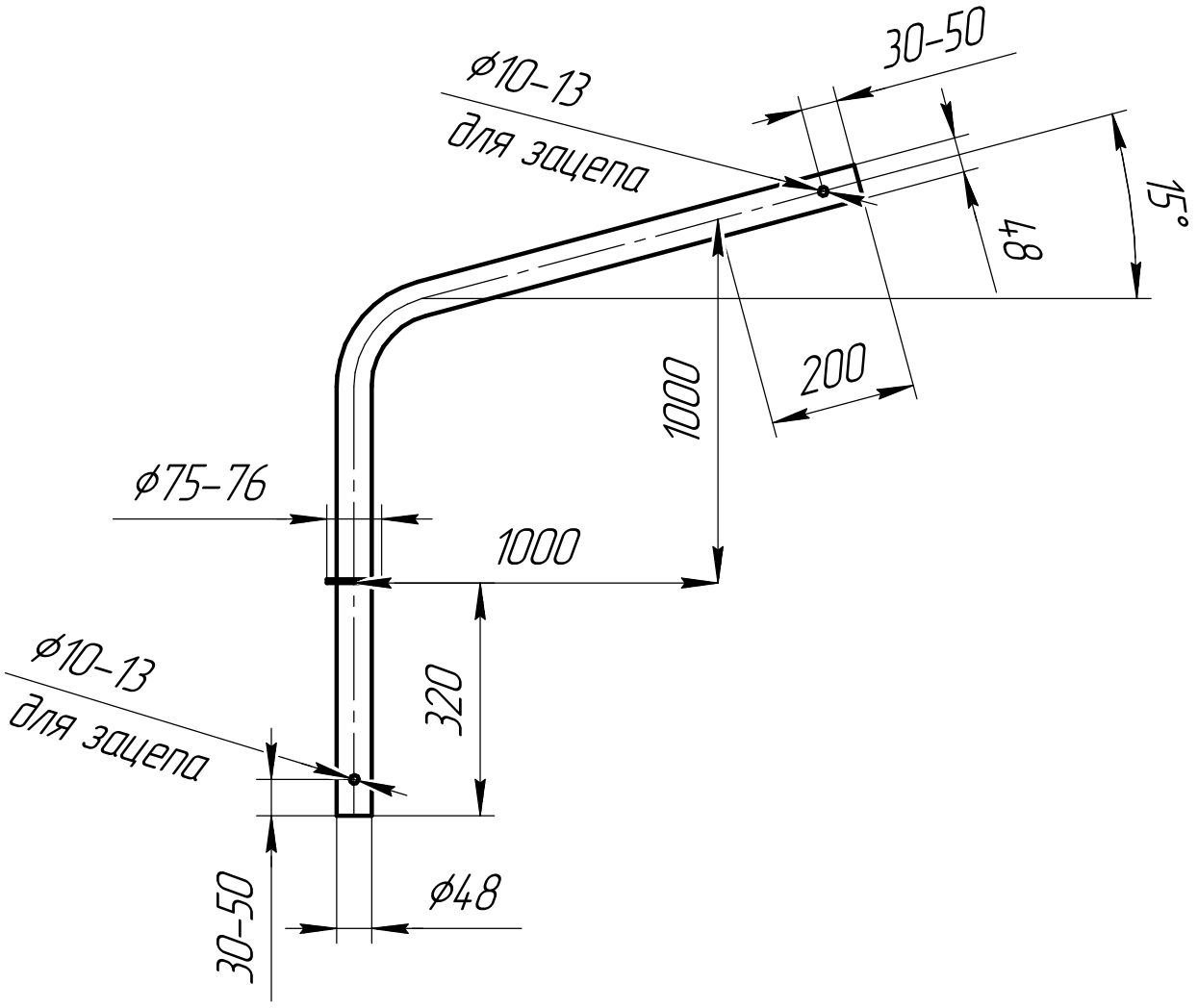

					Кронштейн однорожковый 1.К1-1,0-1,0-Ф2		
Изм.	Лист	№ докум.	Подп.	Дата	Кол-во	Лит.	Масса / Масштаб
Разраб.							8,8 кг / 1:10
Пров.						Лист	Листов 1
Т.контр.							
Н.контр.					горячее цинкование	1М.	
Утв.							

Перв. примен. | Справ. № | Подп. и дата | Инв. № дубл. | Взам. инв. № | Подп. и дата | Инв. № подл.

Копировал | Формат А4